塩化チオニルリチウム電池

# ER3

maxell

## 端子、ワイヤーコネクター付

### ●外形寸法（単位：mm）

#### 水平取付、スルーホールタイプ

**ER3 N4**

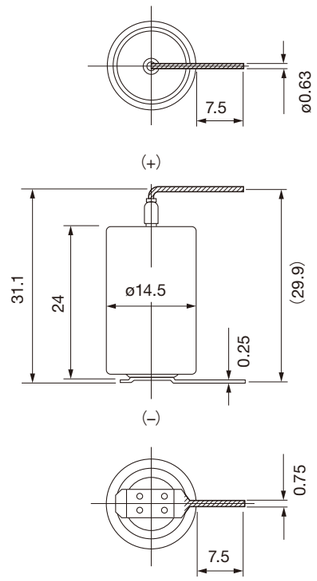


#### ワイヤーコネクター付

**ER3 WKP**

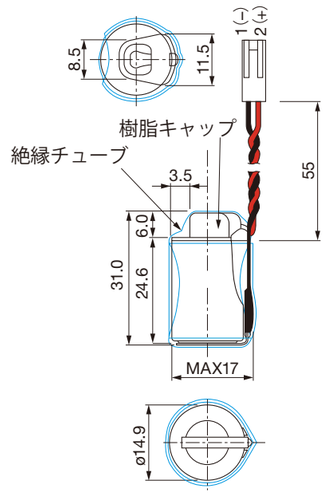


Housing: IL-2S-S3L-（N）（JAE）
Contact: IL-C2-1-10000（JAE）
Lead wire: AWG24 UL1007

：スズメッキ